ESQUEMA INTERNO DE LIGAÇÃO DOS CABOS NA CAIXA DOS TC

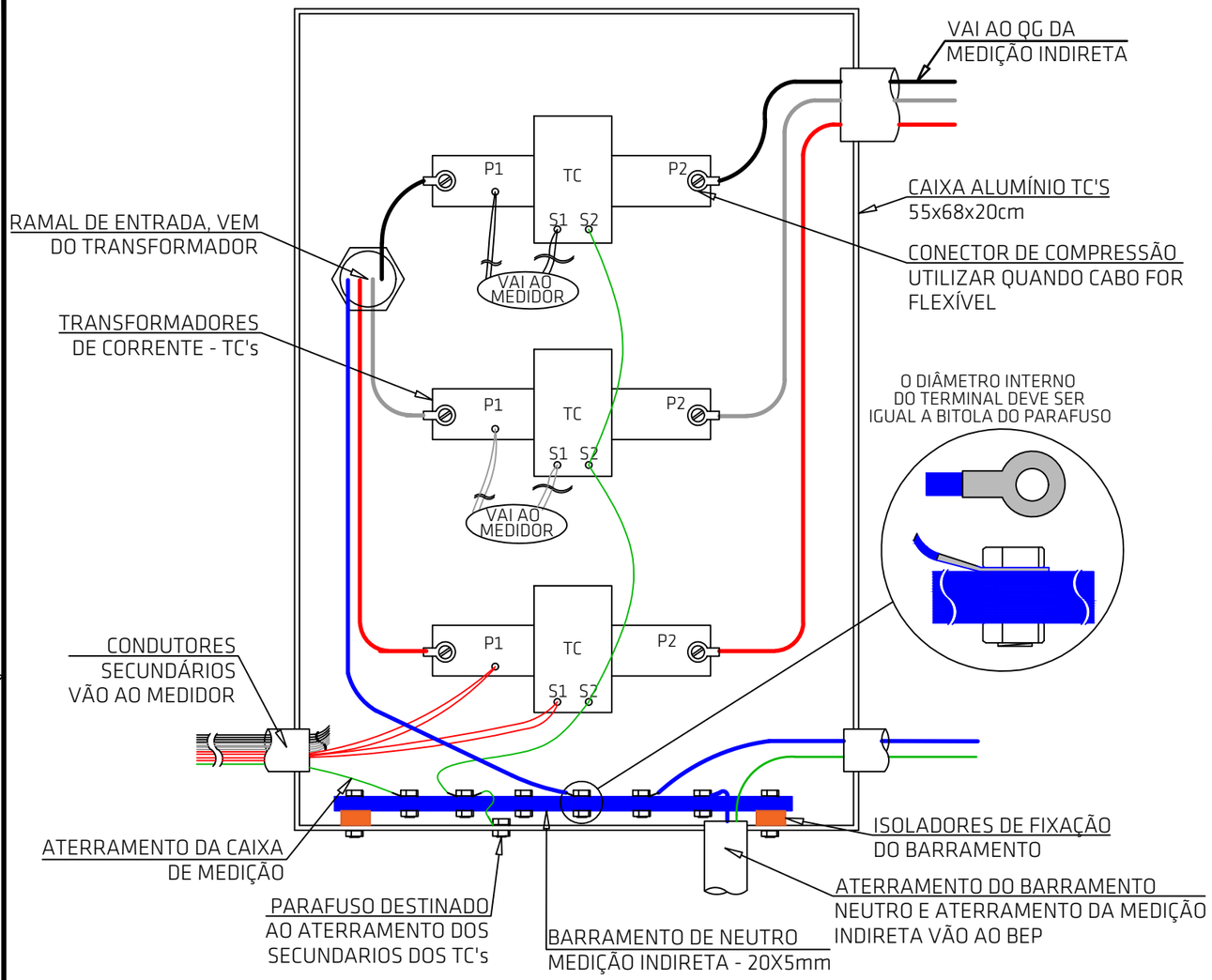

CAIXA BEP

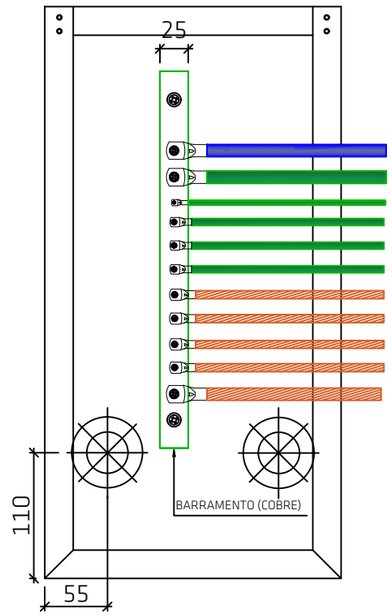

VISTA INTERIOR

- CABO DE ATERRAMENTO BARRAMENO NEUTRO MEDIÇÃO INDIRETA - HEPR 0,6/1kV 1#95mm²
- CABO DE ATERRAMENTO MEDIÇÃO INDIRETA - 1x T50mm² HEPR-90°C-0,6/1kV
- CABO DE ATERRAMENTO ILUMINAÇÃO/TOMADA CABINE - PVC 750V 1#2,5mm²
- CABO DE ATERRAMENTO DPS - PVC 750V 1#16mm²
- CABO DE ATERRAMENTO DPS - PVC 750V 1#16mm²
- CABO DE ATERRAMENTO DPS - PVC 750V 1#16mm²
- CABO DE ATERRAMENTO CARCAÇA DO TRAFO/NEUTRO CONTÍNUO - CABO COBRE NU 25mm²
- CABO DE ATERRAMENTO PARTES METÁLICAS DA CABINE DE MEDIÇÃO - CABO COBRE NU 25mm²
- CABO DE ATERRAMENTO CAIXAS METÁLICAS DA MEDIÇÃO - CABO COBRE NU 25mm²
- CABO DE ATERRAMENTO PARA-RAIOS - CABO COBRE NU 25mm²
- CABO DE ATERRAMENTO MALHA DE ATERRAMENTO - CABO DE COBRE NU 50mm²

NOTAS:

1 - A CAIXA DO BEP PODERÁ SER METÁLICA DE DIMENSÕES MÍNIMAS DE 350 X 450 X 200MM OU 260 X 520 X 186MM (L X A X P) CONTENDO TAMPA COM VISOR E DISPOSITIVO PARA LACRE, OU EM MATERIAL POLIMÉRICO DE DIMENSÕES EQUIVALENTES COM TAMPA TRANSPARENTE LACRÁVEL, HOMOLOGADA PELA CELESC D;

2 - A CAIXA BEP DEVERÁ SER INSTALADA NA CABINE DE MEDIÇÃO LOGO ABAIXO DA CAIXA DOS TC'S, ALOCAR SEMPRE O MAIS PRÓXIMO POSSÍVEL DA CAIXA DE PROTEÇÃO GERAL ONDE ESTÁ INSTALADO O DPS, PARA QUE O SEU ATERRAMENTO NÃO VENHA A POSSUIR UM COMPRIMENTO MAIOR QUE 50cm.

3 - "BARRAMENTO DE EQÜIPOTENCIALIZAÇÃO PRINCIPAL (BEP)"H, COM TAMANHO MÍNIMO DE 25MM DE LARGURA E 5MM DE ESPESSURA E 300MM DE COMPRIMENTO, DE COBRE ELETROLÍTICO.

4 - TODAS AS CONEXÕES COM O BARRAMENTO DEVEM SER FEITAS POR TERMINAL DE COMPRESSÃO 'YA' E PARAFUSO COM PORCA DE INOX OU BICROMATIZADAS.

5 - A CAIXA BEP DEVERÁ POSSUIR A SUA IDENTIFICAÇÃO EM PLAQUETA METÁLICA, ARREBITADA OU APARAFUSADA SOBRE A SUA TAMPA.

DETALHE BARRAMENTO DE NEUTRO

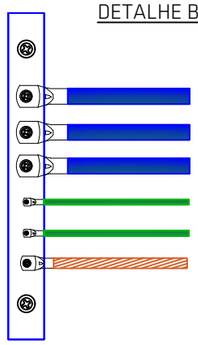

- CABO DE NEUTRO MEDIÇÃO INDIRETA - VEM DO TRAFO - HEPR 0,6/1kV 1#95mm²
- CABO DE NEUTRO MEDIÇÃO INDIRETA - VAI AO DG E RAMAL DE CARGA - HEPR 0,6/1kV 1#95mm²
- CABO ATERRAMENTO NEUTRO MEDIÇÃO INDIRETA - HEPR 0,6/1kV 1#95mm²
- CABO DE ATERRAMENTO DA MEDIÇÃO - PVC 750V 1#4mm²
- CABO DE ATERRAMENTO DO SECUNDARIO DOS TC's - PVC 750V 1#4mm²
- CABO DE ATERRAMENTO CAIXAS METÁLICAS DA MEDIÇÃO - CABO COBRE NU 25mm²

NOTAS:

1 - TODAS AS CONEXÕES COM O BARRAMENTO DEVEM SER FEITAS POR TERMINAL DE COMPRESSÃO 'YA' E PARAFUSO COM PORCA DE INOX OU BICROMATIZADAS.

gov.br
Documento assinado digitalmente
MARILUCE RODRIGUES DA SILVA
Data: 17/09/2025 10:39:20-0300
Verifique em https://validar.iti.gov.br

MUNICÍPIO DE ARARANGUÁ Terra nossa

PROJETO: Projeto de Entrada de Energia - MT
Centro Educacional de Atendimento
Hans Gabriel Vieira Prohmann

CONTEÚDO: Detalhes TC's e BEP

DATA:	ART:	ESC.:
27/JUNHO/2025	9902382-1	S/E

RESPONSÁVEL TÉCNICO:
Giuseppe Milanez Marcello
Engº Eletricista | Engº de Segurança do Trabalho
CREA-SC 133604-8
GIUSEPPE MILANEZ MARCELLO:08210435957 Assinado de forma digital por GIUSEPPE MILANEZ MARCELLO:08210435957

PROPRIETÁRIO(A):
MUNICÍPIO DE ARARANGUÁ
CNPJ: 82.911.249/0001-13

ENDEREÇO DA OBRA:
Rua José Francisco Alves, 406, Bairro Nova Divinéia, Araranguá-SC, CEP 88800-000.

PRANCHA: 04C/05